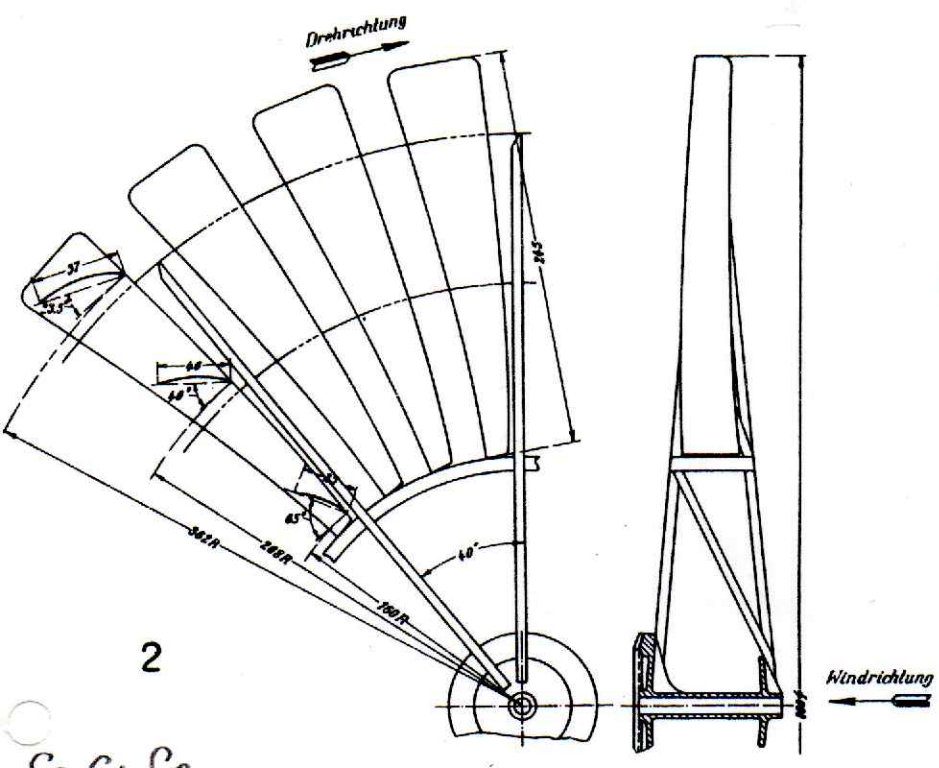
Drehrichtung
Windrichtung
37
3,5°
40
40°
65°
40°
362R
268R
160R
245
100

2

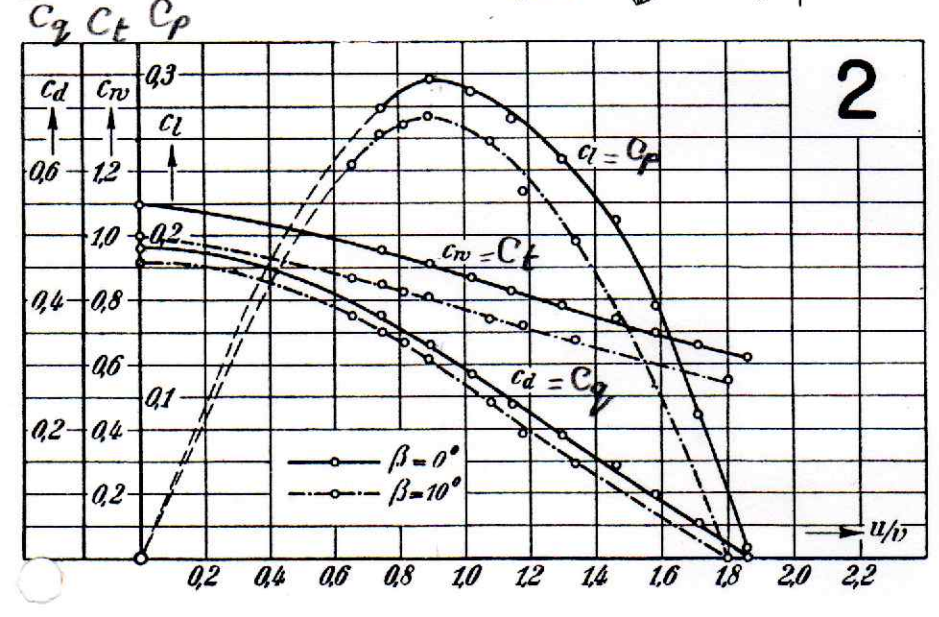
C_q C_t C_p
c_d
c_w
c_l
0,6
0,4
0,2
1,2
1,0
0,8
0,6
0,4
0,2
0,3
0,2
0,1
$c_l = C_p$
$c_w = C_t$
$c_d = C_q$
$\beta = 0°$
$\beta = 10°$
u/v
0,2
0,4
0,6
0,8
1,0
1,2
1,4
1,6
1,8
2,0
2,2

2